CRAIND®
IMPIANTI

VALVOLA CON ATTUATORE SEMPLICE EFFETTO

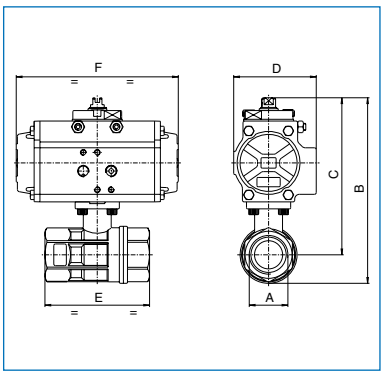

PN	40	40	40	40	40	40	40	40
DN / A	1/4"	3/8"	1/2"	3/4"	1"	1" 1/4	1" 1/2	2"
B	140	140	140	142	160	168	201	220
C	123	123	123	125	135	139	165	174
D	71	71	71	71	71	71	81	81
E	67	67	67	76	90	102	114	138
F	140	140	140	140	140	140	162	162
ACT.	SR 52	SR 52	SR 52	SR 52	SR 52	SR 52	SR 63	SR 63